DA 50

Регулятор перепада давления с изменяемой настройкой – DN 32-50

Регулятор перепада давления с изменяемой настройкой – DN 32-50

Данные регуляторы перепада давления для систем тепло- и холодоснабжения особенно эффективны в условиях высоких температур и/или перепадов давления. Они подходят для использования во вторичных контурах систем централизованного теплоснабжения и холодоснабжения. Корпус из ковкого чугуна и электрофоретическая окраска обеспечивают высокую коррозионную стойкость.

Ключевые особенности

Специальная конструкция
Обеспечивает бесшумное понижение высокого давления.

Регулируемая настройка
Обеспечивает заданный перепад давления, гарантирующий точную балансировку.

Технические характеристики

Область применения:
Системы тепло- и холодоснабжения с переменным расходом.
Для установки на обратном трубопроводе.

Функция:
Регулирование перепада давления в системе.

Закрывается при увеличении Δp.

Диапазон размеров:
DN 32-50

Номинальное давление:
PN 25

Макс. дифференциальное давление (ΔpV):
1600 kPa = 16 bar

Диапазон настроек:
Перепад давления настраивается в диапазоне 10-60 кПа, 50-150 кПа, 130-250 кПа и 100-400 кПа.
Заводская настройка: 10 кПа, 50 кПа, 130 кПа и 100 кПа.

Температура:
Макс. рабочая температура: 150°C
Мин. рабочая температура: -10°C

Среда:
Вода и нейтральные жидкости, водно гликолевая смесь.

Материал:
Корпус клапана: Ковкий чугун EN-GJS-400
Корпус привода: Ковкий чугун EN-GJS-400
Мембрана: EPDM (тройной этилен-пропиленовый каучук)
Седло клапана: Нержавеющая сталь
Шток клапана: Нержавеющая сталь с вставкой из каучука EPDM

Обработка поверхностей:
Окраска методом электрофореза.

Маркировка:
TA, DN, PN и указатель направления потока.

Фланцы:
Согласно требованиям EN-1092-2:1997, тип 21.

Артикулы

PN 25

(также подходят для фланцев PN 16)

В комплект входит капиллярная трубка(Ø6): 2 500 мм

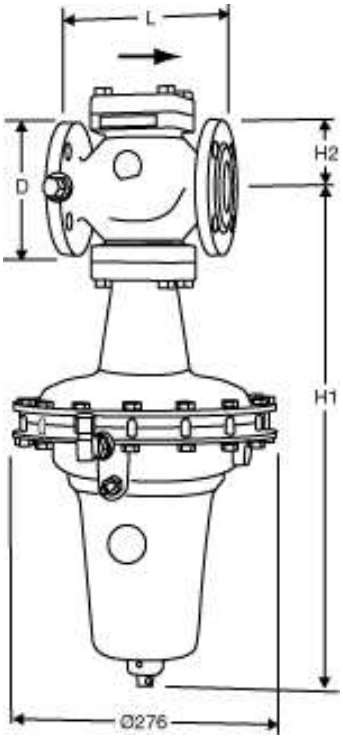

DN	D	L	H1	H2	Kvs	Кг	EAN	№ изделия
10-60 кПа								
32	140	180	535	102	21	38	3831112516663	52 780-132
40	150	200	535	102	25	39	3831112516724	52 780-140
50	165	230	560	116	32	46	3831112516786	52 780-150
50-150 кПа								
32	140	180	535	102	21	38	3831112516700	52 780-232
40	150	200	535	102	25	39	3831112516762	52 780-240
50	165	230	560	116	32	46	3831112516823	52 780-250
130-250 кПа								
32	140	180	535	102	21	38	3831112516687	52 780-332
40	150	200	535	102	25	39	3831112516748	52 780-340
50	165	230	560	116	32	46	3831112516809	52 780-350
100-400 кПа								
32	140	180	535	102	21	38	3831112513679	52 780-432
40	150	200	535	102	25	39	3831112513686	52 780-440
50	165	230	560	116	32	46	3831112513693	52 780-450

Kvs = $м^3$/ч при перепаде давления в 1 бар и полностью открытом клапане.

→ = Направление потока

Измерительные штуцеры

Макс. 120°C (кратковременно 150°C)
AMETAL®/EPDM

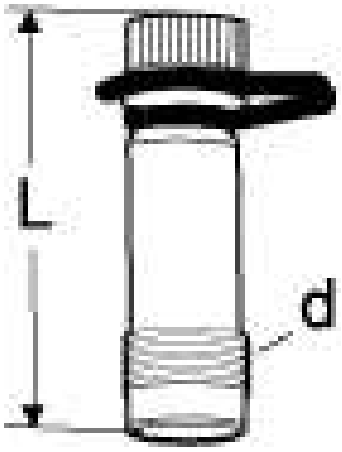

d	L	EAN	№ изделия
M14x1	44	7318792813207	52 179-014
M14x1	103	7318793858108	52 179-015

Капиллярная трубка

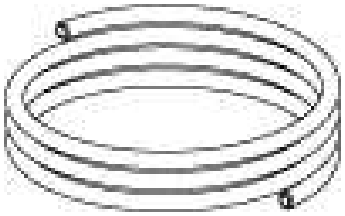

Ø6 мм

1 шт, в комплекте с DA 50.

L [m]	EAN	№ изделия
2,5	3831112527171	52 759-203

Подключение капиллярной трубки

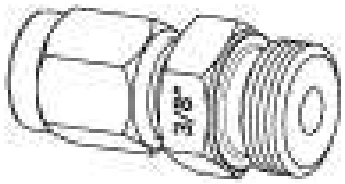

Для трубки Ø6 mm с присоединением R3/8.

1 шт, в комплекте с DA 50.

	EAN	№ изделия
6xR3/8	3831112527348	52 759-209

Адаптер для измерительного штуцера

Для измерения Δp-.

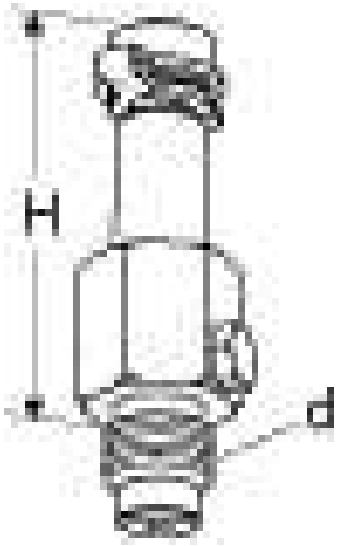

d	H	EAN	№ изделия
M14x1	53	3831112532922	52 759-223

Измерительный штуцер, двухходовой

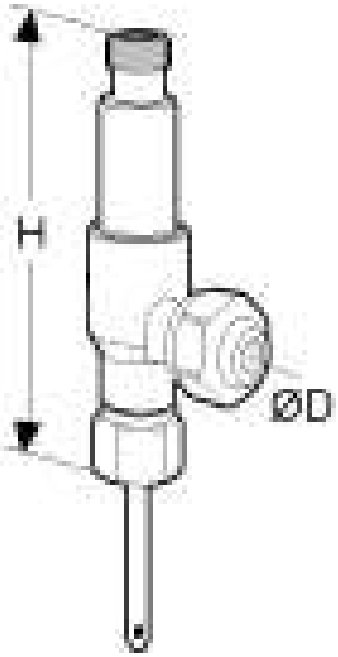

Для соединения с капиллярной трубкой при одновременном использовании с измерительным оборудованием IMI TA.

Для подключения к клапану STAF/STAF-SG.

Может быть установлен в процессе эксплуатации.

D	H	EAN	№ изделия
6	68	7318793848703	52 179-206

Штуцер с запиранием для капиллярной трубки

Для замены измерительного штуцера на STAF/STAF-SG.

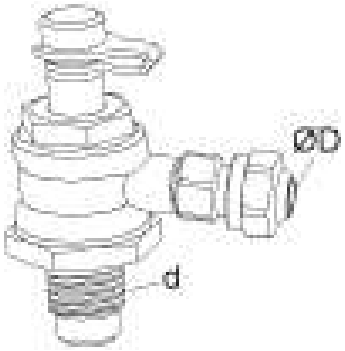

d	D	Для DN	EAN	№ изделия
G1/4	6	20-50	7318793999504	52 265-209
G3/8	6	65-400	7318793999405	52 265-208

Заглушка

Латунь/EPDM

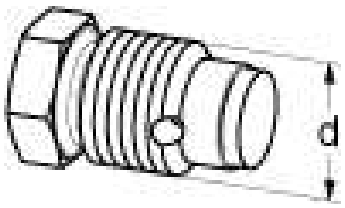

d	EAN	№ изделия
M14x1	3831112527980	52 759-224

http://www2.imi-hydronic.com/ru/products-solutions/balancing-and-control/--/--/DA-50-/