TA-MC100

Высокоэффективный привод для пропорционального регулирования – 1000 Н

Высокоэффективный привод для пропорционального регулирования – 1000 Н

Высокоэффективные приводы для пропорционального регулирования с автоматической настройкой хода штока обеспечивают модулирующее, 3-точечное или двухпозиционное управление. Используются совместно с комбинированными регулирующими и балансировочными клапанами (со встроенным регулятором дифференциального давления или без него), а также с 2-ходовыми и 3-ходовыми регулирующими клапанами производства IMI Hydronic Engineering.

Ключевые особенности

Простой ввод в эксплуатацию
Автоматическое измерение и настройка длины хода штока, а так же отключение в конечном положении в зависимости от нагрузки, помогает сократить время необходимое для в ввода в эксплуатацию и защищают клапан и привод от перегрузок.

Простой поиск неисправностей
Маховик для ручного управления позволяет легко находить неисправности.

Простое техническое обслуживание
Крышка корпуса привода просто снимается, и параметры можно легко изменить на месте эксплуатации.

Технические характеристики

Область применения:
Для пропорционального или 3-точечного регулирования.

Электрическое напряжение:
TA-MC100/24: 24 В перем. /пост. тока* ±10%
TA-MC100/230: 230 В перем. тока +6%, -10%
TA-MC100/115: 115 В перем. тока +6%, -10%
Частота 50-60 Гц ±5%
*) DC – постоянный ток.

Энергопотребление:
TA-MC100/24: 6 ВА
TA-MC100/230/115: 12 ВА

Входной сигнал:
0(2)-10 В пост. тока, R_i ~77 kΩ
0(4)-20 mA, R_i ~510 Ω.
Направление сигнала и начальное положение регулируется микровыключателями.
3-точечный.

Выходной сигнал:
0-10 В пост. тока, макс. 8 мА, мин. 1,2 кОм.

Гистерезис:
0,15 или 0,5 В

Отклонение:
Электрическое: 0,04 В пост. тока
Механическое: 0,095 мм

Скорость перемещения штока:
1,9, 4, 9, 12 s/mm

Развиваемое усилие:
1000 Н

Рабочий режим:
S3-50% ED c/h 1200 EN 60034-1

Концевой выключатель:
Срабатывает при заданной нагрузке
Автоматическое адаптирование к ходу штока клапана.

Температура:
Макс. температура окружающей среды: 60°C
Мин. температура окружающей среды: 0°C

Степень защиты:
IP 54

Класс защиты:
(согласно EN 60730)
24V: III
230V: II
115V: II

Ход штока:
Макс. 20 мм

Настройки:
Автоматическое обнаружение обрыва провода.
Автоматическое обнаружение заблокированного клапана.

Подключение питания:
24 В перем. тока, 230 В перем. тока и 115 В перем. тока : привод с клеммой

Соединение с клапаном:
Простое крепление к клапану с помощью винтов M8. Для некоторых типов клапанов может потребоваться адаптер, см. раздел Аксессуары.

Масса:
2,5 кг

Цвет:
Черный корпус и красная крышка.

Маркировка:
TA, артикул, наименование изделия и технические данные.

Варианты привода:
- Блок концевых выключателей [1]:
►2 выключателя (WE1/WE2), беспотенциальные, с плавным регулированием.
►Номинальная нагрузка: 8 A / 250 В перем. тока, 8 A / 30 В пост. тока.
►Напряжение: макс. 400 В (VAC) переменного тока, макс. 125 В (VDC) постоянного тока
- Класс защиты: IP 65
- Выходной сигнал [1]: X=0(4)...20 мА
- Адаптер для установки на клапана сторонних производителей

По вопросам других вариантов исполнения и вспомогательного оборудования обращайтесь в компанию "IMI Hydronic Engineering".

1) Концевой выключатель и выходной сигнал 0(4)...20 мА не взаимосвязань

Артикулы

TA-MC100

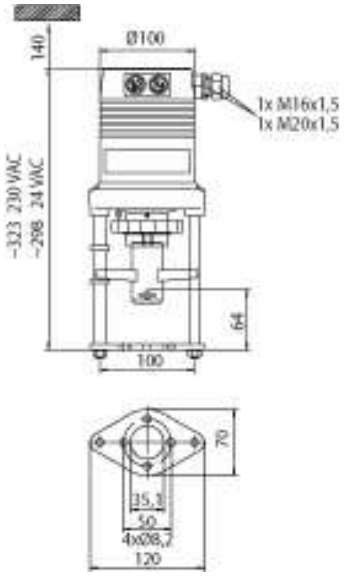

Type	Supply voltage	Adjusting force [N]	Input signal	EAN	Article No
TA-MC100/24	24 VAC	1000	0(2)-10 VDC, 3-point	3831112511675	61-100-001
TA-MC100/24	24 VDC*	1000	0(2)-10 VDC, 3-point		61-100-003
TA-MC100/230	230 VAC	1000	0(2)-10 VDC, 3-point	3831112500235	61-100-002
TA-MC100/115	115 VAC	1000	0(2)-10 VDC, 3-point		61-100-302

Тип	Напряжение питания	Развиваемое усилие [Н]	Входной сигнал	EAN	№ изделия
TA-MC100/24	24 В перем. тока	1000	0(2)-10 VDC, 3-точечный	3831112511675	61-100-001
TA-MC100/24	24 В пост. тока*	1000	0(2)-10 VDC, 3-точечный		61-100-003
TA-MC100/230	230 В перем. тока	1000	0(2)-10 VDC, 3-точечный	3831112500235	61-100-002
TA-MC100/115	115 В перем. тока	1000	0(2)-10 VDC, 3-точечный		61-100-302

*) DC – постоянный ток.

Адаптеры

TA-MC100

Адаптеры	DN	EAN	№ изделия
TA-FUSION-C/-P	32-50	7318794001404	22412-001055
TA-FUSION-C/-P	65-125	3831112529748	22413-001055
KTM 512	15-50	3831112512023	52 757-035
KTM 512	65-125	3831112512085	52 757-907
KTM 50	100-200	3831112512085	52 757-907

Дополнительное оборудование

		№ изделия
ACA 71	Блок позиционных переключателей (2 переключателя)	67-071-100
ACA 72	Класс защиты IP65	67-072-100
ACA 76	Выходной сигнал: 0(4)-20mA	67-076-100

Подогреватели штока

TA-MC55, TA-MC100, TA-MC160

		№ изделия
ACV 13	24 В перем. тока	68-013-015

http://www2.imi-hydronic.com/ru/products-solutions/balancing-and-control/2/2/TA-MC100/