EMO TM

Высокоэффективный привод для пропорционального регулирования

Высокоэффективный привод для пропорционального регулирования

Термоэлектрический привод для пропорционального регулирования при использовании с клапанами TA-Modulator, TBV-CM или термостатическими радиаторными клапанами обеспечивает плавное регулирование расхода и более точное управление комнатной температурой. Длительный срок службы обеспечивается уникальной конструкцией. Индикатор положения виден со всех сторон и позволяет легко проводить процедуры технического обслуживания. Большое усилие закрытия также повышает надежность.

Ключевые особенности

Автоматическая адаптация к фактическому ходу штока клапана
Для оптимальных характеристик управления.

Адаптация к сигналу управления, согласно подключения
Одна модель подходит для нескольких типов управляющих напряжений.

Высокое регулирующее усилие и большой ход штока
Для надежной и гибкой эксплуатации.

Датчик положения расположен в легкодоступном месте
Обеспечивает возможность технического обслуживания.

Технические характеристики

Область применения:
Для пропорционального регулирования.

Напряжение питания:
24В AC +25% / -20%
Частота 50-60 Гц

Потребляемая мощность:
Пусковая ≤ 7 Вт
Во время работы ≤ 3 Вт
Пусковой ток ≤ 250 мА
Сила тока в дежурном режиме/ режиме ожидания ≤ 25/2 мА

Управляющий сигнал:
Адаптация к сигналу управления, согласно подключения
0-10 В / 10-0 В DC
2-10 В / 10-2 В DC
R_i = 100 кОм

Скорость перемещения штока:
30 с/мм

Развиваемое усилие:
125 Н

Ход штока:
4,7 мм; виден благодаря индикатору положения. Автоматическая адаптация к фактическому ходу штока клапана.

Температура:
Макс. температура окружающей среды: 50°C
Мин. температура окружающей среды: -5°C
Максимальная температура теплоносителя: 120°C
Температура хранения: -25°C – +70°C

Класс защиты корпуса:
IP 54 в любом положении.

Класс защиты:
II, EN 60730

Сетификаты:
CE, EN 60730-2-14

Кабель:
Длина кабеля: 0,8 м, 2 м или 5 м. 10 м – изготавливается по запросу.
Соединительный кабель: 4 x 0,25 мм²
Кабель зачищен на 100 мм, каждый провод изолирован и оголен на концах на 8 мм для подключения. Безгалогеновый в качестве опции.

Соединение с клапаном:
Контргайка M30x1,5

Корпус:
Ударопрочные поликарбонат и пластмасса (PC/ABS).
Белый RAL 9016.

Артикулы

EMO TM

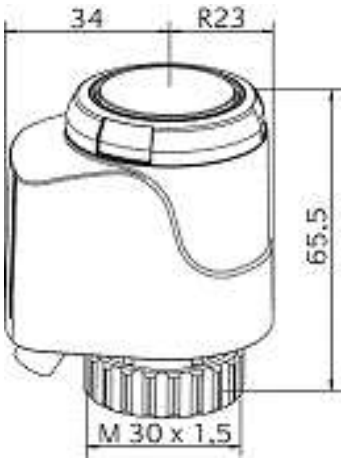

Длина кабеля [м]	EAN	№ изделия
EMO TM, NC (нормально закрытый)		
0,8	4024052837618	1868-00.500
2	4024052837717	1868-01.500
5	4024052837816	1868-02.500
EMO TM, NC (нормально закрытый) - Безгалогеновый кабель		
0,8	5902276895395	322041-50004
2	5902276895401	322041-50005
5	5902276895418	322041-50006

Защитный чехол для EMO T и EMO TM

Для применения при высоком напряжении и в качестве защиты от кражи в (например, общественных зданиях, школах, детских садах и т.д.).
С резьбой M12x1,5 для защитной трубки провода. Поставляется без защитной трубки.

	EAN	№ изделия
Белый RAL 9016	4024052930111	1833-40.500

Подключение к клапанам других производителей

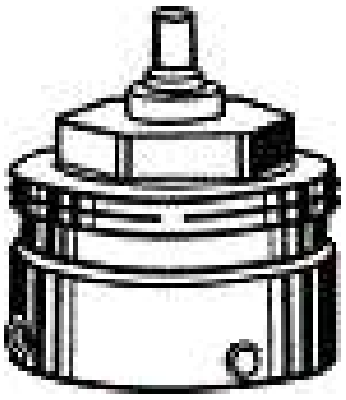

Адаптер, позволяющий устанавливать привод EMO T/EMO TM на клапаны других производителей.
Резьбовое соединение заводского стандарта M30x1,5.

Производитель		EAN	№ изделия
Danfoss RA (Ø≈20 мм)		4024052297016	9702-24.700
Danfoss RAV (Ø≈34 мм)		4024052300112	9800-24.700
Danfoss RAVL (Ø≈26 мм)		4024052295913	9700-24.700
Vaillant (Ø≈30 мм)		4024052296019	9700-27.700
TA (M28x1,5)		4024052336418	9701-28.700
Herz (M28x1,5)		4024052296316	9700-30.700
Danfoss (M28x1,5)		4024052296514	9700-41.700
Comap (M28x1,5)		4024052296712	9700-55.700
Oventrop (M30x1,0)		4024052428519	9700-10.700
Giacomini (Ø≈22,6 мм)		4024052429714	9700-33.700
Ista (M32x1,0)		4024052511419	9700-36.700
Uponor (Velta)	- Euro-/Kompakt распределительный или возвратный клапан 17	4024052448111	9700-34.700
Uponor (Velta)	- Provario - распределитель	4024052510917	9701-34.700

Соединение для радиаторов со встроенными клапанами

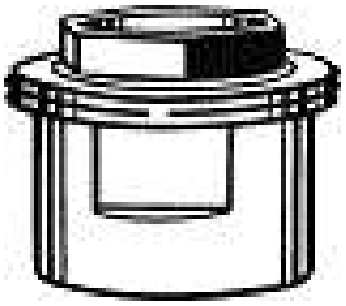

Адаптер, позволяющий устанавливать привод EMO T/EMO TM с соединением M30x1,5 на термостатическую вставку для клеммных соединений **Серии 2** или **Серии 3**.
Резьбовое соединение заводского стандарта M30x1,5.

Тип	EAN	№ изделия
Серия 2	4024052297214	9703-24.700
Серия 3	4024052313518	9704-24.700

http://www2.imi-hydronic.com/ru/products-solutions/balancing-and-control/2/2/EMO-TM/