TA-FUSION-C

Комбинированный балансировочный и регулирующий клапан с равнопроцентной регулирующей характеристикой

Комбинированный балансировочный и регулирующий клапан с равнопроцентной регулирующей характеристикой

Инновационный регулирующий и балансировочный клапан для систем отопления и холодоснабжения объединяет ключевые гидравлические функции (балансировка и регулирование) в одном клапане. Настраиваемый Kvs и внутренняя независимая равнопроцентная регулирующая характеристика позволяют выбрать корректный размер клапана и построить оптимальную систему регулирования. Встроенные в клапан измерительные ниппели дают возможность точного измерения расхода, перепада давления, температуры и располагаемого напора.

Ключевые особенности

Настраиваемый Kvs
Позволяет настроить Kvs в соответствии с требованиями системы.

Независимая равнопроцентная регулирующая характеристика
Характеристика, не зависящая от настройки.

Самоуплотняющиеся измерительные ниппели
Простое и точное измерение мощности, балансировка и диагностика системы.

Приводы
Клапаны и приводы поставляются в комплекте. Это облегчает выбор и обеспечивает оптимальное регулирование.

Технические характеристики

Область применения:
Системы тепло- и холодоснабжения.

Функции:
Регулирование (EQM)
Балансировка
Предварительная настройка (Kvs)
Измерение (ΔpV, ΔH, T, q)
Закрытие (для отключения системы на период обслуживания)

Диапазон размеров:
DN 32-150

Номинальное давление:
DN 32-50: PN 16
DN 65-150: PN 16 и PN 25

Макс. перепад давления (ΔpV_{max}):
400 кПа = 4 бар
ΔpV_{max} = максимальное допустимый перепад давления в клапане для выполнения всех заявленных характеристик.

Рекомендованный диапазон настроек (Kv_{max}):
DN 32: 2,68 - 12,9
DN 40: 3,03 - 18,5
DN 50: 8,03 - 33,0
DN 65-2: 24,3 - 64,3
DN 80-2: 38,1 - 100
DN 100: 57,4 - 160
DN 125: 97,4 - 270
DN 150: 146 - 400
Kv_{max} = м^3/ч при перепаде давления в 1 бар для каждой предварительной настройки и полностью поднятом штоке клапана.

Ход штока:
20 мм

Регулировочная способность:
>100 (для всех рекомендованных настроек)

Класс герметичности:
Непроницаемое уплотнение.

Характеристика:
Независимая равнопроцентная регулирующая характеристика (EQM).

Температура:
Макс. рабочая температура: 120°C
Мин. рабочая температура: -20°C

Среда:
Вода и нейтральные жидкости, водно-гликолевая смесь.
(Для консультации по возможности использования клапанов в системах с другими средами обратитесь в офис

Материал:
DN 32-50:
Корпус клапана: AMETAL®
Конус клапана: AMETAL®
Уплотнение седла: EPDM/ Нержавеющая сталь
Уплотнение штока: кольцо - EPDM
Уплотнение О-образное: EPDM
Вставка клапана: AMETAL®/PPS/PTFE
Пружина: Нержавеющая сталь
Шток: Нержавеющая сталь
DN 65-150:
Корпус клапана: Ковкий чугун EN-GJS-400
Заглушка клапана: Нержавеющая сталь
Уплотнение седла: EPDM/ Нержавеющая сталь
Уплотнение О-образное: EPDM
Механизм штока: Нержавеющая сталь и латунь
Винты и гайки: Нержавеющая сталь

AMETAL® - это разработанный компанией IMI Hydronic Engineering медный сплав, устойчивый к потере цинка.

Обработка поверхностей:
DN 32-50: Без покрытия

DN 65-150: Окраска методом электрофореза

Маркировка:
DN 32-50: TAH, IMI, DN, PN, DR, серийный номер и указатель направления потока.
DN 65-150: TAH, IMI, DN, PN, Kvs, $T_{min}/_{max}$, серийный номер, материал корпуса и указатель направления потока, табличка.
CE-маркировка:
DN 65-125: CE
DN 150: CE 0062 *
*) Уполномоченный орган.

Соединение:
DN 32-50:
Внутренняя резьба в соответствии с ISO 228. Длина резьбы в соответствии с ISO 7/1.
Наружная резьба выполнена в соответствии с ISO 228.
DN 65-150:
Фланцы в соответствии с EN-1092-2, тип 21. Длина в соответствии с EN 558 серия 3.

Приводы:
TA-Slider 750
TA-Slider 1250
TA-MC100 FSE/FSR (режим защиты)
Для получения более подробной информации о приводах, см. отдельные технические брошюры.

Артикулы

Внутренняя резьба

Резьба соответствует параметрам ISO 228

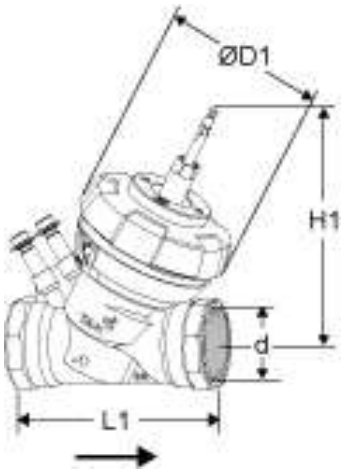

DN	d	D1	L1	H1	Kvs	кг	EAN	№ изделия
PN 16								
32	G1 1/4	128	153	186	12,9	3,5	7318798639207	22106-001032
40	G1 1/2	128	159	186	18,5	3,6	7318798639306	22106-001040
50	G2	128	167	190	33,0	4,1	7318798639405	22106-001050

Наружная резьба

Резьба соответствует параметрам ISO 228

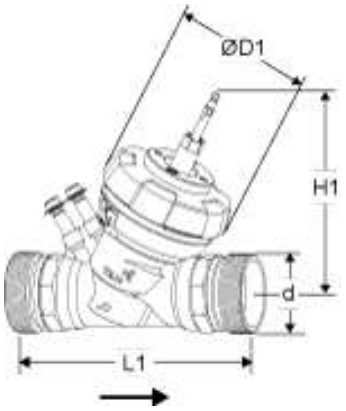

DN	d	D1	L1	H1	Kvs	кг	EAN	№ изделия
PN 16								
32	G1 1/2	128	213	186	12,9	4,1	7318794015906	22106-005032
40	G2	128	221	186	18,5	4,2	7318794016002	22106-005040
50	G2 1/2	128	235	190	33,0	5,1	7318794016101	22106-005050

Фланцы

Фланцы в соответствии с EN-1092-2, тип 21.

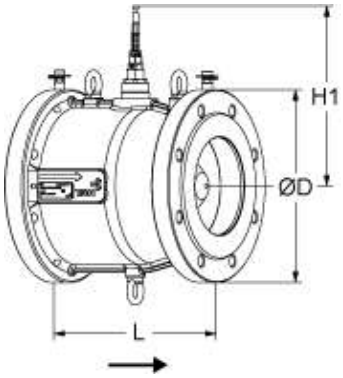

DN	D	L	H1	Kvs	кг	EAN	№ изделия
PN 16							
65-2	185	190	205	64,3	17	5901688827529	22106-002065
80-2	200	203	205	100	21	5901688827550	22106-002080
100	220	229	221	160	27	3831112527881	22106-002100
125	250	254	221	270	37	3831112527911	22106-002125
150	285	267	251	400	50	3831112527942	22106-002150
PN 25							
65-2	185	190	205	64,3	17	5901688827536	22106-003065
80-2	200	203	205	100	21	5901688827567	22106-003080
100	235	229	221	160	27	3831112527898	22106-003100
125	270	254	221	270	37	3831112527928	22106-003125
150	300	267	251	400	50	3831112527959	22106-003150

→ = Направление потока

TA-Slider 750, TA-Slider 1250, TA-MC100FSE/FSR

DN 65-150: Адаптер для привода необходимо заказывать отдельно.

Для получения более подробной информации о приводах, см. отдельные технические брошюры или свяжитесь с представительством IMI Hydronic Engineering.

Привода	Напряжение питания	DN клапана	EAN	№ изделия
TA-Slider 750	24 В перем./пост. тока	32-125	5901688828458	322226-10110
TA-Slider 750	100-240 В перем. тока	32-125	5902276883620	322226-40110
TA-Slider 1250	24 В перем./пост. тока	150	5901688828533	322227-10110
TA-Slider 1250	100-240 В перем. тока	150	5902276883828	322227-40110
TA-MC100FSE	24 В перем. тока	32-150	3831112512122	61-100-101
TA-MC100FSE	230 В перем. тока	32-150	3831112512139	61-100-102
TA-MC100FSR	24 В перем. тока	32-150	3831112512146	61-100-201
TA-MC100FSR	230 В перем. тока	32-150	3831112512153	61-100-202

Измерительные штуцеры

AMETAL®/EPDM

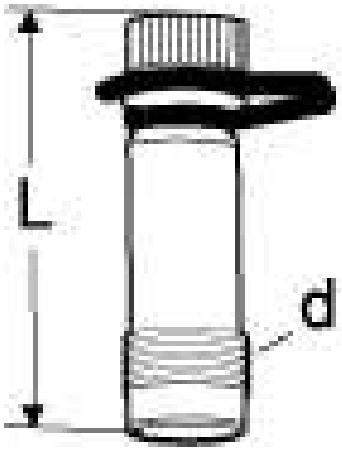

d	L	EAN	№ изделия
DN 32-50			
M14x1	44	7318792813207	52 179-014
M14x1	103	7318793858108	52 179-015
DN 65-150			
3/8	47	7318792813009	52 179-008
3/8	103	7318792814501	52 179-608

Удлинитель для измерительного штуцера M14x1

Удобен при применении изоляции.
AMETAL®

Для DN 32-50.

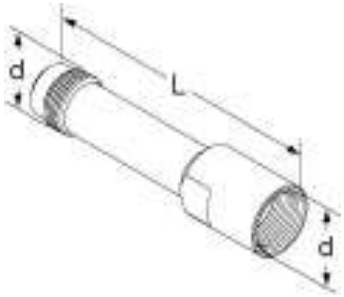

d	L	EAN	№ изделия
M14x1	71	7318793969507	52 179-016

Измерительный штуцер, удлинитель 60 мм

Может быть установлен без дренажа системы.
AMETAL®/Нержавеющая сталь/EPDM

Для всех диаметров.

L	EAN	№ изделия
60	7318792812804	52 179-006

Кольцо для защиты от несанкционированного доступа

Для блокировки настройки Kv_{max}.

Для DN	EAN	№ изделия
32-50	7318794001800	22107-000001

Сварное соединение

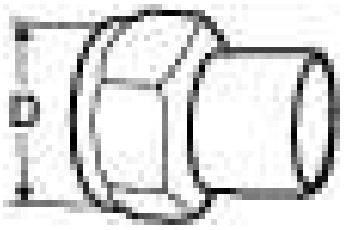

С гайками
Макс. 120°C
Латунь/сталь 1.0045 (EN 10025-2)

DN клапана	D	DN трубы	EAN	№ изделия
32	G1 1/2	32	7318792748806	52 009-032
40	G2	40	7318792748905	52 009-040
50	G2 1/2	50	7318792749001	52 009-050

Соединение под пайку

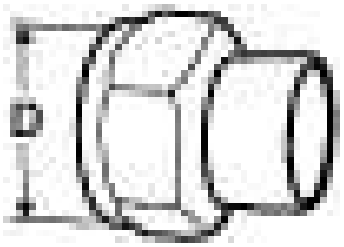

С гайками
Макс. 120°C
Латунь/бронзы CC491K (EN 1982)

DN клапана	D	Ø трубы	EAN	№ изделия
32	G1 1/2	35	7318792749803	52 009-535
40	G2	42	7318792749902	52 009-542
50	G2 1/2	54	7318792750007	52 009-554

Соединение с гладким концом

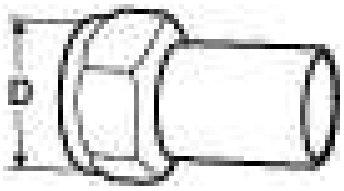

Для соединения с пресс-муфтой
С гайками
Макс. 120°C
Латунь/AMETAL®

DN клапана	D	Ø трубы	EAN	№ изделия
32	G1 1/2	35	7318793811004	52 009-335
40	G2	42	7318793811103	52 009-342
50	G2 1/2	54	7318793811202	52 009-354

http://www2.imi-hydronic.com/ru/products-solutions/balancing-and-control/-1/-----/TA-FUS1ON-C1/