TA-COMPACT-P

Балансировочный и регулирующий клапан, не зависящий от перепада давления

Балансировочный и регулирующий клапан, не зависящий от перепада давления

Балансировочный и регулирующий клапан TA-COMPACT-P, не зависящий от перепада давления, обеспечивает непревзойденную производительность всей системы на протяжении многих лет эксплуатации. Специально разработанная конструкция клапана обеспечивает точную регулировку расхода теплоносителя и устраняет проблемы перерасхода. Клапан TA-COMPACT-P в сочетании с другим балансировочным оборудованием от IMI Hydronic Engineering – основа высокой производительности и надежности всей системы.

Ключевые особенности

Точная гидравлическая балансировка
Плавное регулирование расхода теплоносителя устраняет проблемы перерасхода.

Простая настройка
Удобная и компактная конструкция в сочетании с простотой настройки позволяют использовать клапан TA-COMPACT-P без каких-либо ограничений.

Полный контроль над системой
Точное измерение расхода и уникальные диагностические функции - максимальная экономия энергии в сочетании с высокой производительностью.

Высокая надежность
Клапан выполнен из сплава AMETAL®, что минимизируют риски коррозии и протечки клапана.

Функции:
Регулирование
Предварительная настройка (макс. расход)
Регулирование перепада давления
Измерение (ΔH, T, q)
Закрытие (для отключения системы на период обслуживания – смотрите также Класс герметичности)

Диапазон размеров:
DN 10-32

Номинальное давление:
PN 16

Перепад давления (ΔpV):
Макс. перепад давления ($\Delta pV_{макс}$):
400 кПа = 4 бар
Мин. перепад давления ($\Delta pV_{мин}$):
DN 10-20: 15 кПа = 0,15 бар
DN 25-32: 23 кПа = 0,23 бар
(Действительно для полностью открытого положения настройки 10. Для других настроек потребуется более низкий перепад давления; проверьте с помощью программного обеспечения "HySelect".)
ΔpV_{max} = максимальное допустимый перепад давления в клапане для выполнения всех заявленных характеристик.
ΔpV_{min} = минимально рекомендуемы перепад давления в клапане, для надлежащего контроля перепада давления.

Технические характеристики

Область применения:
Системы тепло- и холодоснабжения.

Диапазон расхода:
Расход ($q_{макс}$) может быть настроен в следующем диапазоне:
DN 10: 21,5 - 120 л/ч
DN 15 LF: 44 - 245 л/ч
DN 15: 88 - 470 л/ч
DN 20: 210 - 1150 л/ч
DN 25: 370 - 2150 л/ч
DN 32: 800 - 3700 л/ч
q_{max} ($q_{макс}$) = л/ч для каждой предварительной настройки и при полностью поднятом штоке клапана.
LF = малый расход

Температура:
Макс. рабочая температура: 90°C
Мин. рабочая температура: -10°C

Среда:
Вода и нейтральные жидкости, водно-гликолевая смесь.

Ход штока:
4 мм

Класс герметичности:
Протечка через седло клапана ≤ 0,01% от максимального расхода (настройка 10) и правильность направления потока. (Класс IV согласно EN 60534-4).

Характеристика:
Линейная, лучше всего подходит on/off регулирование.

Материал:
Корпус клапана: AMETAL®
Вставка клапана: AMETAL®
Конус клапана: Нержавеющая сталь
Шток: Нержавеющая сталь
Уплотнение штока: Кольцевое уплотнение из каучука EPDM
Вставка блока Δp: PPS
Мембрана: EPDM и HNBR
Пружина: Нержавеющая сталь
Уплотнение О-образное: EPDM

AMETAL® - это разработанный компанией IMI Hydronic Engineering медный сплав, устойчивый к потере цинка.

Маркировка:
TA, IMI, PN 16, DN и обозначающая направление потока.
Серая рукоятка: TA-COMPACT P, DN.
Для версии с малым расходом так же маркировка LF.

Соединение:
Наружная резьба выполнена в соответствии с ISO 228.

Соединение с приводом:
M30x1.5

Приводы:
См. отдельную информацию по EMO T.

Артикулы

Наружная резьба

Резьба соответствует параметрам ISO 228.

DN	D	L	H1	H2	B	$q_{макс}$ [л/ч]	Кг	EAN	№ изделия
10	G1/2	74	55	55	54	120	0,53	7318794013308	52 164-010
15 LF	G3/4	74	55	55	54	245	0,54	7318794025202	52 164-115
15	G3/4	74	55	55	54	470	0,54	7318794013407	52 164-015
20	G1	85	64	55	64	1150	0,69	7318794013506	52 164-020
25	G1 1/4	93	64	61	64	2150	0,79	7318794013605	52 164-025
32	G1 1/2	112	78	61	78	3700	1,5	7318794013704	52 164-032

LF = малый расход

*) Соединение с приводом.

→ = Направление потока

С внутренней резьбой

Резьба соответствует параметрам ISO 228.

Длина резьбы в соответствии с ISO 7-1.

С гайками

DN клапана	D	D1	L*	EAN	№ изделия
10	G1/2	G3/8	21	7318794016804	52 163-010
15	G3/4	G1/2	21	7318794016903	52 163-015
20	G1	G3/4	23	7318794017009	52 163-020
25	G1 1/4	G1	23	7318794017108	52 163-025
32	G1 1/2	G1 1/4	31	7318794017207	52 163-032

*) Установочная длина (от поверхности уплотнителя до торца соединения).

С внешней резьбой

Резьба соответствует параметрам ISO 7-1
С гайками

DN клапана	D	D1	L*	EAN	№ изделия
10	-	-	-	-	-
15	G3/4	R1/2	29	4024052516612	0601-02.350
20	G1	R3/4	32,5	4024052516810	0601-03.350
25	G1 1/4	R1	35	4024052517015	0601-04.350
32	G1 1/2	R1 1/4	38,5	4024052517213	0601-05.350

*) Установочная длина (от поверхности уплотнителя до торца соединения).

Сварное соединение

С гайками

DN клапана	D	DN трубы	L*	EAN	№ изделия
10	G1/2	10	30	7318792748400	52 009-010
15	G3/4	15	36	7318792748509	52 009-015
20	G1	20	40	7318792748608	52 009-020
25	G1 1/4	25	40	7318792748707	52 009-025
32	G1 1/2	32	40	7318792748806	52 009-032

*) Установочная длина (от поверхности уплотнителя до торца соединения).

Соединение под пайку

С гайками

DN клапана	D	Ø трубы	L*	EAN	№ изделия
10	G1/2	10	10	7318792749100	52 009-510
10	G1/2	12	11	7318792749209	52 009-512
15	G3/4	15	13	7318792749308	52 009-515
15	G3/4	16	13	7318792749407	52 009-516
20	G1	18	15	7318792749506	52 009-518
20	G1	22	18	7318792749605	52 009-522
25	G1 1/4	28	21	7318792749704	52 009-528
32	G1 1/2	35	26	7318792749803	52 009-535

*) Установочная длина (от поверхности уплотнителя до торца соединения).

Соединение с гладкими патрубками

Для соединения с пресс-муфтой
С гайками

DN клапана	D	Ø трубы	L*	EAN	№ изделия
10	G1/2	12	35	7318793810502	52 009-312
15	G3/4	15	39	7318793810601	52 009-315
20	G1	18	44	7318793810700	52 009-318
20	G1	22	48	7318793810809	52 009-322
25	G1 1/4	28	53	7318793810908	52 009-328
32	G1 1/2	35	59	7318793811004	52 009-335

*) Установочная длина (от поверхности уплотнителя до торца соединения).

Компрессионное соединение

Используйте опорные втулки. Дополнительную информацию смотрите в каталоге на FPL соединение.

Не следует использовать с трубами - PEX.

Хромированный

DN клапана	D	Ø трубы	L**	EAN	№ изделия
10	G1/2	8	16	7318793620002	53 319-208
10	G1/2	10	17	7318793620101	53 319-210
10	G1/2	12	17	7318793620200	53 319-212
10	G1/2	15	20	7318793620309	53 319-215
10	G1/2	16	25	7318793620408	53 319-216
15	G3/4	15	27	7318793705006	53 319-615
15	G3/4	18	27	7318793705105	53 319-618
15	G3/4	22	27	7318793705204	53 319-622

**) Длина фитинга в разобранном состоянии.

Защитный колпачок

Для TA-COMPACT-P/-DP, TA-Modulator (DN 15-20), TBV-C/-CM, KTCM 512.

	EAN	№ изделия
Красный	7318793961105	52 143-100

Изоляция

Для систем отопления/ охлаждения.
Материал: EPP.
Класс пожаробезопасности: E (EN 13501-1), B2 (DIN 4102).

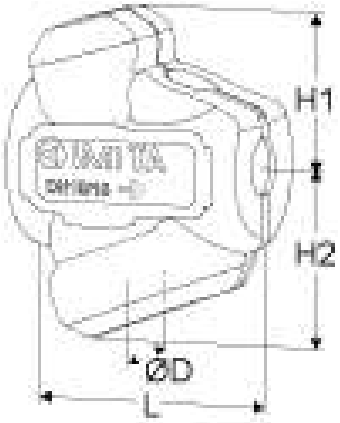

DN клапана	L	H1	H2	D	EAN	№ изделия
10-15	100	61	71	84	7318794027404	52 164-901
20	118	67	79	90	7318794027503	52 164-902
25	127	71	84	104	7318794027602	52 164-903
32	154	85	99	124	7318794027701	52 164-904

Насадка на шток

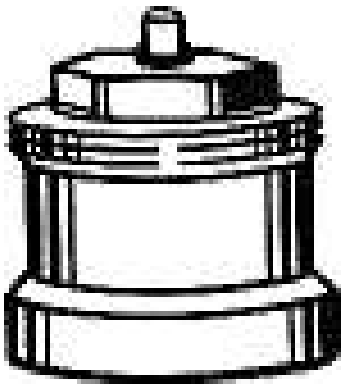

Рекомендуется вместе с изоляцией, чтобы свести к минимуму риск конденсации на границе соединения клапана с приводом.
M30x1,5.

L [мм]	EAN	№ изделия
Пластик черного цвета		
30	4024052165018	2002-30.700

http://www2.imi-hydronic.com/ru/products-solutions/balancing-and-control/-1/---/TA-COMPACT-P/